Инструкция по монтажу и сборке фильтра ANAEROBIX в емкости Carat S в качестве септика

Анаэробный фильтр 60 литров

Для емкости Carat S септик

Артикул № 107600

Анаэробный фильтр 60 литров

Для емкости Carat S септик

В том числе аксессуары

Пункты, описанные в данной инструкции должны обязательно соблюдаться. Несоблюдение данной инструкции освобождает поставщика от взятых на себя гарантийных обязательств. Для всех дополнительных позиций, заказанных у компании GRAF (либо ее дилера) имеются отдельные инструкции. Все составные части системы должны быть проверены на комплектность и целостность перед погружением их в котлован. Монтаж должен осуществляться специалистами, прошедшими тренинг, либо в присутствии специалиста компании.	Содержание: 1. Инструкция по инсталляции бака Carat S для септика 2. Установка и сборка 3. Возможность поставки 4. Размеры 5. Сборка анаэробного фильтра 5.1. Подготовка отверстий для подсоединения канализационных труб. 5.2. Подсоединение канализационных труб 5.3. Подсоединение анаэробного фильтра 6. Действие и поддержка 6.1. Удаление осадка 6.2. Очистка анаэробного фильтра 7. Вентиляция

1. Условия монтажа

Высота установки купола бака в пешеходных зонах

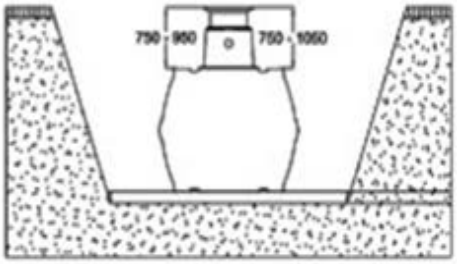

Максимальная высота установки с использованием удлинителя и телескопической шахты (только в пешеходных зонах, где нет грунтовых вод)

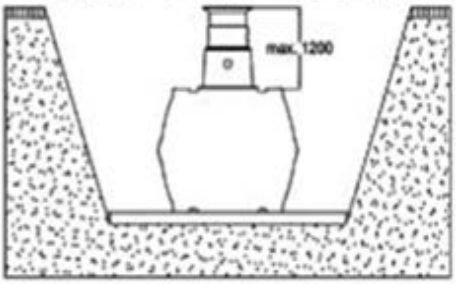

Высота установки купола с использованием чугунной крышки в местах, где ездят легковые машины (нет грунтовых вод)

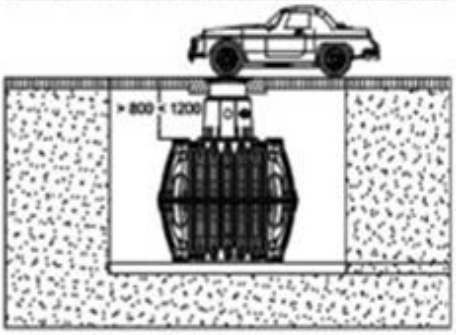

Баки Carat S не должны устанавливаться в зонах, где используется тяжелый транспорт

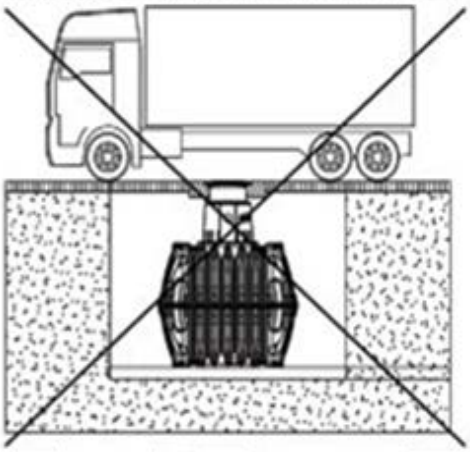

Установка бака в местах с грунтовыми водами
(заштрихованная область оказывает допустимую высоту заполнения котлована грунтовыми водами)

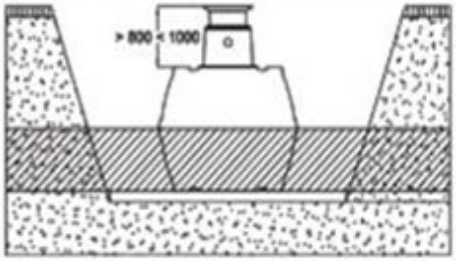

2.Установка и сборка

Монтаж резервуара должен производиться согласно приложенным инструкциям по монтажу. Эти инструкции содержат дальнейшую информацию по монтажу резервуаров, а так же подсоединение канализационных труб.

3.Возможность поставки

Артикул №107600 ANEROBIX

Анаэробный фильтр 60 литров для емкости Carat S

- Фильтр с загрузкой в сетчатых мешках
- 2xDN 100 Уплотнитель
- 2 Шурупа

Артикул №107601 ANEROBIX

Анаэробный фильтр 60 литров для емкости Carat S

- Фильтр с загрузкой в сетчатых мешках
- 2xDN 100 Уплотнитель
- 2 шурупа
- Тюбик смазки
- Входная труба DN 100, 1000 мм.
- Выходящая труба DN 100, 1500 мм

4. Размеры

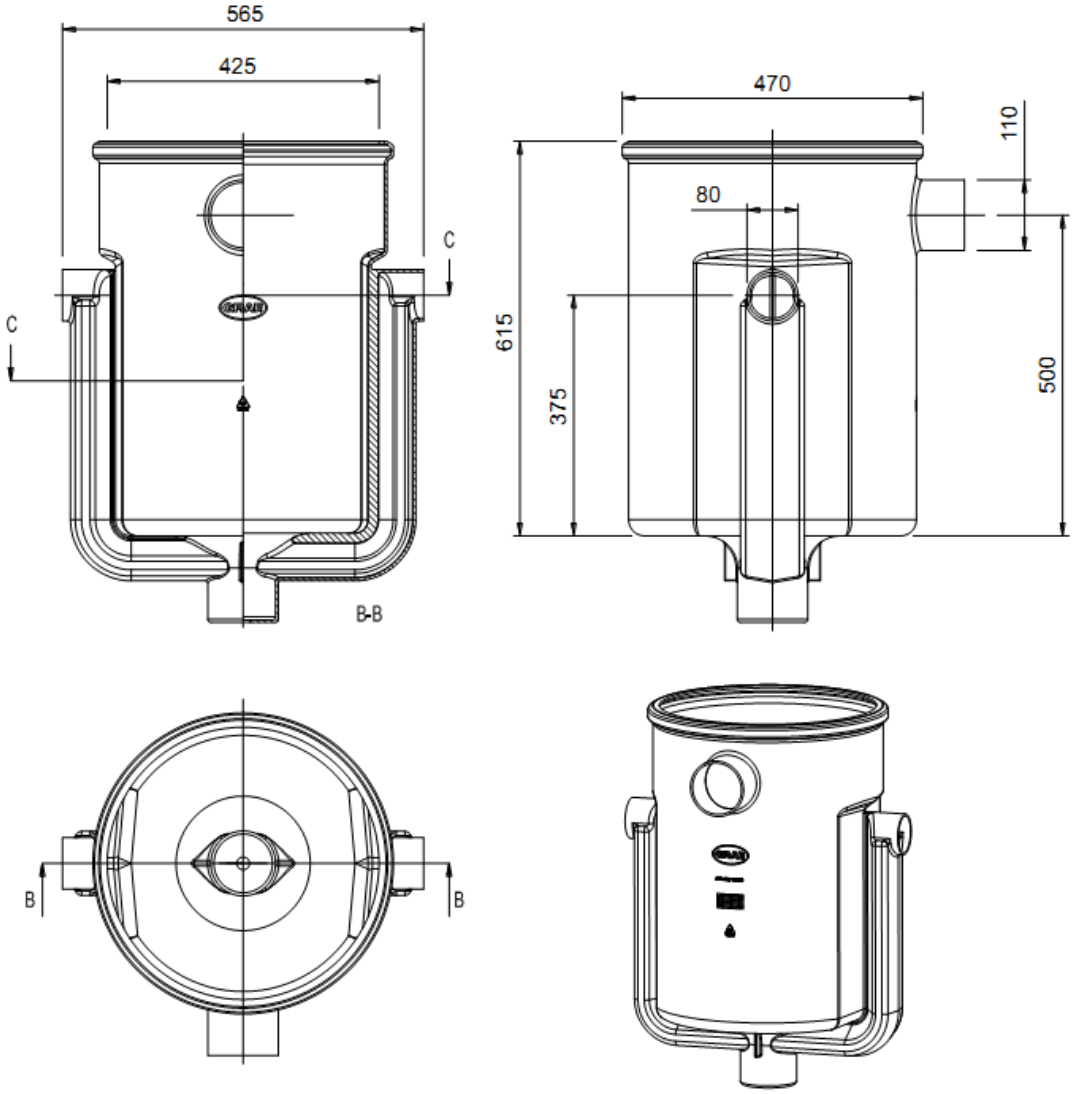

5. Сборка анаэробного фильтра

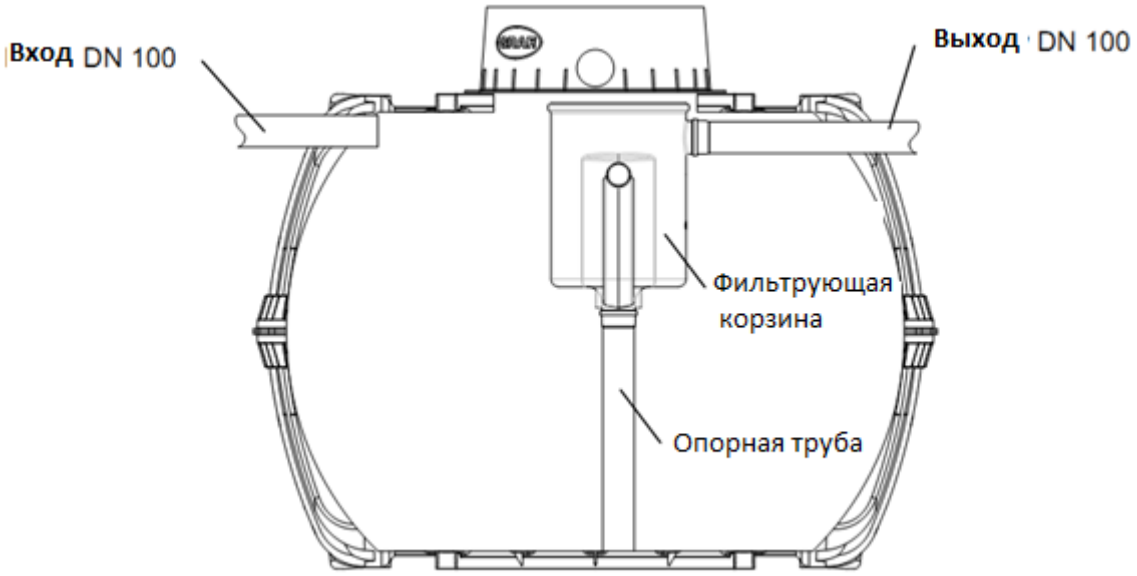

5.1 Подготовка отверстий для подсоединения канализационных труб.

Отверстия для подсоединения канализационных труб

сверлятся с фронтальных сторон коронками 124 мм.

Уплотнитель DN 100 должен быть вставлен в отверстие.

В уплотнитель должна быть вставлена труба и подана в внутрь емкости.

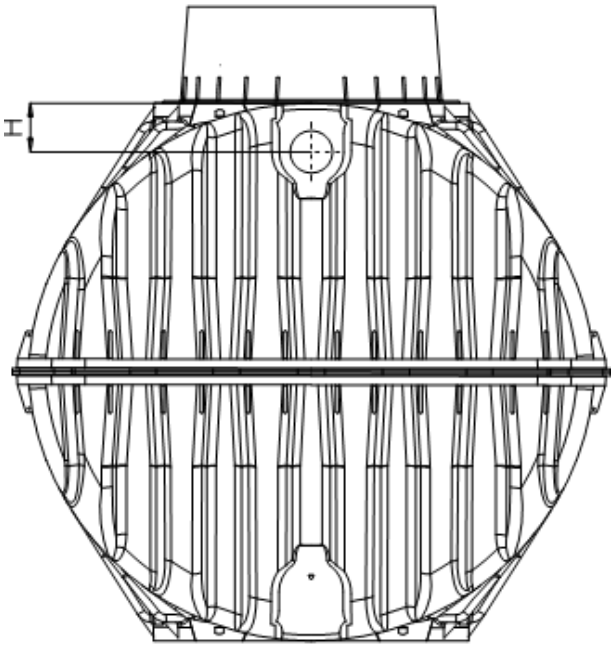

Емкость	2700 L	3750 L	4800 L	6500 L
Вход H	135mm	140 mm	220 mm	240 mm
Выход H	140 mm	145 mm	230 mm	250 mm

5.2 Вставка дренажной трубы

Дренажная труба DN 100 должна быть установлена с помощью раструба внутри резервуара и соединена с фильтрующей корзиной.

Длина трубы в резервуаре:

Емкость	2700 L	3750 L	4800 L	6500 L
L	500 mm	580 mm	580 mm	580 mm

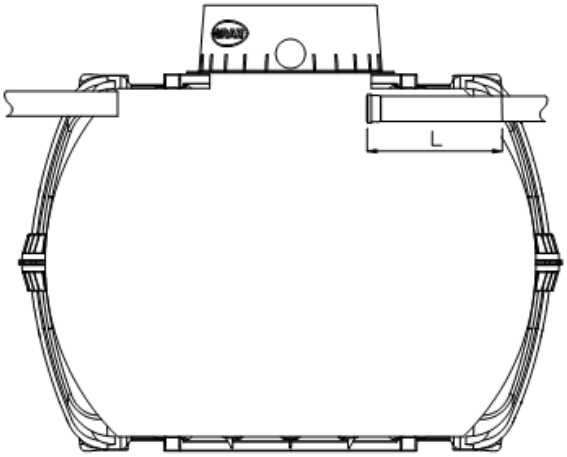

5.Монтаж анаэробного фильтра

5.3 Вставка анаэробного фильтра

Труба DN 100 (опорная труба) должна соответствовать размерам резервуара см.табл.

Емкость	2700 L	3750 L	4800 L	6500 L
L трубы	600 mm	800 mm	980 mm	1,4 mm

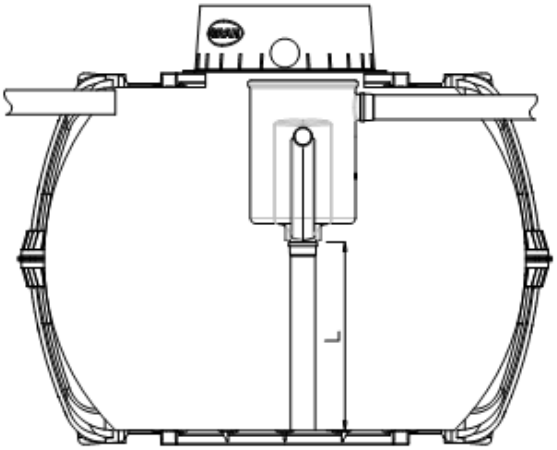

Анаэробная фильтрующая корзина фиксируется при помощи опорной трубы, которая опирается на дно резервуара, а так же к выходящей трубе.
Все соединения труб должны быть зафиксированы винтами.

6. Обслуживание

6.1 Удаление осадка

Густой осадок должен быть удален из емкости, если его слой превышает 70% от объема емкости.

6.2 Очистка анаэробного фильтра

Фильтрующая корзина должна регулярно проверяться на засорение и затопление. Если необходимо произвести очистку фильтрующего материала, тогда полипропиленовые мешки со специальной загрузкой вынуть на поверхность и промыть под струей воды.

7.Вентиляция
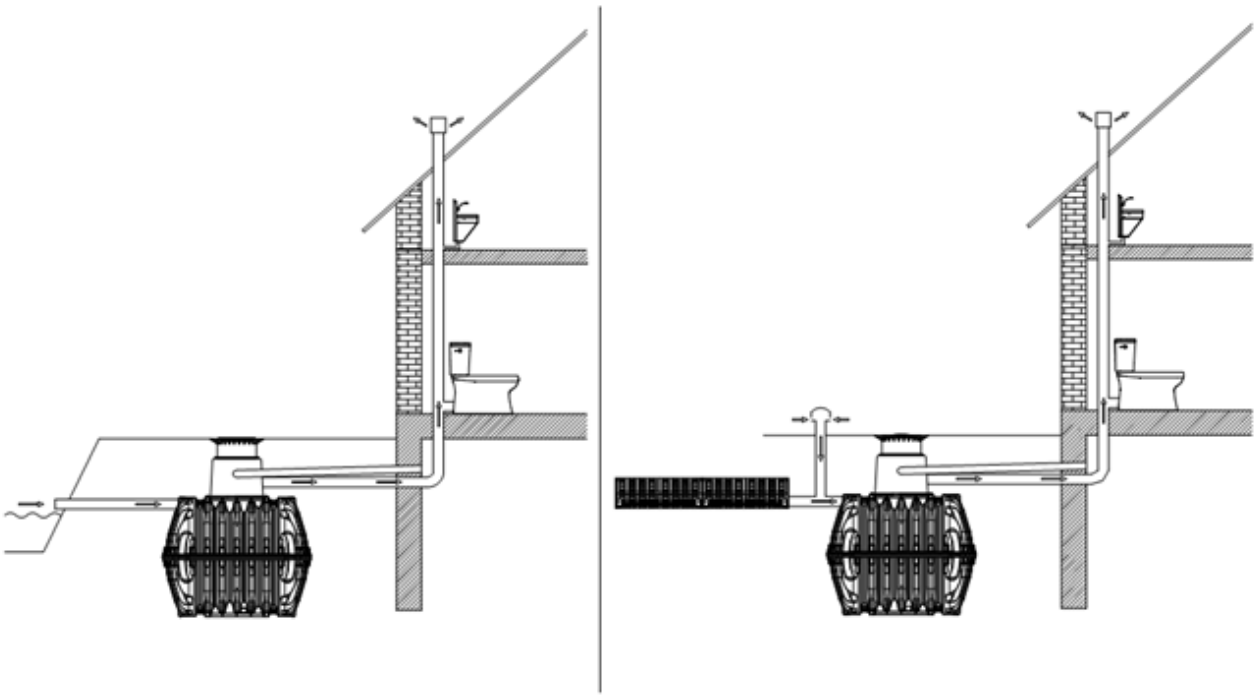
Все резервуары должны быть вентилируемые и связаны с фановыми трубами.