Бак Геркулес
Инструкции по сборке и установке

Геркулес может быть установлен:
— над землей (в саду или подвале)
— под землей.
Имеется возможность соединить несколько баков, используя соединительные трубы. В совокупности это дает возможность использовать несколько тысяч литров воды.

Тех. данные:

Объем	1600 л
Мин диаметр	1090 мм
Макс диаметр	1350 мм
Высота	1600 мм
Материал	усиленный фиберглассом экологичный полипропилен, стойкий к ультрафиолетовому излучению
Вес	60 кг
Соединения	по два вывода для труб диаметром 70, 100 и 200 мм

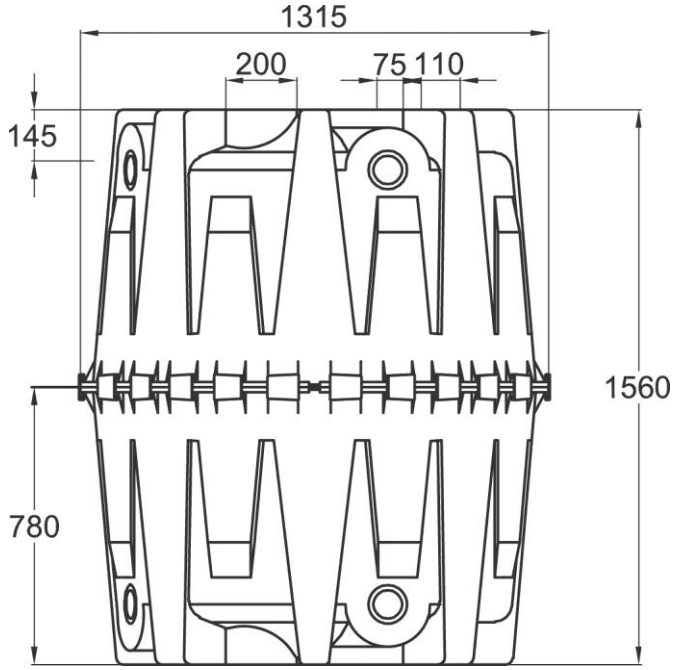

Внимательно прочитайте инструкцию, чтобы вы точно знали каким образом выполнять сборку и установку продукта.

Наземная установка

Если вы устанавливаете бак зимой всю воду в баке необходимо слить. Проверьте, что бак находится на горизонтальной, ровной и твёрдой поверхности. Суммарный вес бака с водой 1,650 кг. Не подвергайте бак ударам. Если вы устанавливаете бак в подвале необходимо принять меры от переполнения. **Бак не может находиться под давлением.**

Перед сборкой, проверьте корпус на наличие повреждений.

Рекомендуется установить систему фильтрации, если вы намереваетесь использовать бак для дождевой воды.

Воду можно будет использовать в хозяйственных целях (туалет, посудомоечная машина).

Помните, что трубопровод должен иметь градиент 1.5 – 2 % между фильтром и баком и между баком и дренажом. Бак не должен находиться под наклоном! Фильтр и бак соединяются, используя стандартные пластиковые трубы диаметром 100 мм.

Подземная установка

Размер траншеи:

-размер котлована должен быть сопоставим с размерами бака и иметь небольшой запас (50 см с каждой стороны).

Глубина траншеи:

-в идеальном варианте баки необходимо утопить на глубину 60-80 см в зависимости от локальных морозных условий. Если вы намереваетесь использовать бак весь год, разместите бак на глубину, безопасную от мороза.

К сведению:

Поверхность, на которую ставится бак, должна быть горизонтальной и твердой. В противном случае, когда он будет заполнен, он может наклониться. Необходимо засыпать слой гравия (гравия с песком) толщиной 10-15 см на поверхность ямы. Проверьте, что в земле нет никаких острых объектов.

В траншее так же не должно быть никакой воды. Бак нельзя устанавливать, если ваша поверхность земли влажная (тогда необходимо установить дренажную трубу). Обратитесь к специалисту, если у вас проблемы с подземными водами.

Если вы устанавливаете бак под землей, необходимо установить опорную трубу по центру бака. Бак нельзя размещать в месте движения автотранспорта. Как минимум, необходимо оставить 100 см от земли до бака. Строго рекомендуется не использовать поверхность для посадок или асфальтирования.

Пробная сборка

Начните, собрав две половины бака, и определите количество труб и шлангов, которые вам понадобятся.

Инспекционная труба поставляется отдельно.

Соединительные трубы

Примечание: для сверления отверстий требуется дрель с коронкой.

Отметьте точки сверления, цифрами или разными цветами. Затем разъедините половины бака, просверлите отверстия и уберите стружки, образовавшиеся в баке. Рекомендуется сверлить вне траншеи.

Сборка бака

Разместите нижнюю половину бака открытой стороной вверх на горизонтальную поверхность. Вставьте прокладку в паз. Смажьте обе стороны выступающей прокладки и внутренний паз на второй половине бака используя приложенный тюбик со смазкой.

Положите верхнюю часть на нижнюю, поправляя прокладку. Имейте в виду:

1) Сборка бака может быть проведена, если две половины находятся в определенном положении. Разместите опорную трубу в центр секции (при подземной установке). Перед тем как вы соедините вместе две секции, необходимо провернуть верхнюю секцию до тех пор, пока маркеры на боковых стенках не совместятся и обе части не защёлкнутся.
2) Проверьте, чтобы прокладка не выскользнула из нижнего паза и правильно разместилась в верхней секции. Проверьте, чтобы опорная труба находилась в правильном положении.

   Используйте 12 из 24 соединителей и установите их через один. Проверьте, что вы установили соединители симметрично слева и справа. Следующим шагом будет закрепление остальных соединителей, используя деревянную подставку киянкой забить соединители в конечное положение. Повторите это со всеми 12 соединителями. Если по каким-либо причинам диаметры обеих частей бака не идентичны, постепенное регулирование фиксаторов обеспечит правильное соединение.