info@graf.info
www.graf.info

Инструкция по монтажу перегородки бака Carat S

375067 для **Carat S 2.700L1/2**
375077 для **Carat S 2.700L1/3**

375025 для **Carat S 3.750L1/2**
375080 для **Carat S 3.750L1/3**

375026 для **Carat S 4.800L**

375027 для **Carat S 6.500L**

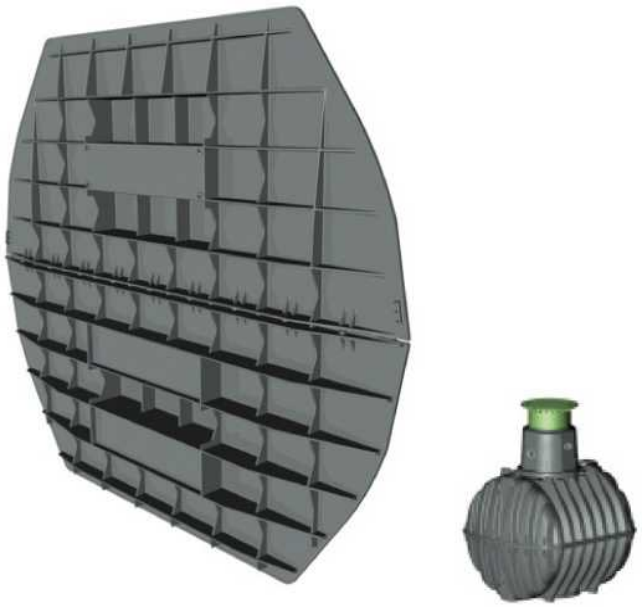

Пункты, описанные в данной инструкции должны соблюдаться при любых обстоятельствах. Все гарантийные права не действительны в случае несоблюдения.

Отдельные инструкции по установке прилагаются в транспортной упаковке для всех дополнительных компонентов приобретенных у Граф.

Отсутствующие инструкции должны быть запрошены у нас немедленно.

Перегородка должна быть проверена на наличие повреждений перед установкой при любых обстоятельствах.

Монтаж должен производиться только специалистом компании

Содержание

1.	ОБЩИЕ ПОЛОЖЕНИЯ	2
1.1	Безопастность	2
2.	КОМПЛЕКТ ПОСТАВКИ	2
3.	МОНТАЖ ПЕРЕГОРОДКИ	3
4.	ТЕХНИЧЕСКИЕ ДАННЫЕ	5
4.1	Позиции установки	5
5.	ПРИМЕЧАНИЯ	6
5.1	Установка и заполнение	6
5.2	Опорожнение бака	6

1. Общие положения

1.1 Указания по безопасности
Действующие региональные правила техники безопасности должны соблюдаться в течение всей работы.
Соответствующие правила и стандарты должны дополнительно учитываться при установке, монтаже, обслуживанию, ремонте и т.д. соответствующие примечания можно найти в разделах данной инструкции.

Системы или отдельные части системы должны быть установлены квалифицированными специалистами.

GRAF предлагает широкий выбор аксессуаров, каждый из которых создан, чтобы соответствовать друг другу и позволяют создать расширения до полной системы. Использование других аксессуаров может привести к изменению функциональных возможностей системы, поэтому снимается ответственность за возможные последствия.

При спуске в бак убедитесь, чтобы были откачаны все камеры. Ни при каких обстоятельствах не следует входить в емкость, если есть еще не освобожденные камеры.

2. Комплект поставки

Состав набора:

Перегородка верхняя часть (меньший размер по высоте)

Перегородка нижняя часть (больший размер по высоте)

Уплотнитель резиновый (соответствует размерам частей перегородки)

Смазка для уплотнителя (смазываются уплотнители перед монтажом в емкость)

Болты, гайки и шайбы (крепление половинок перегородок)

Туба с силиконом (герметизация примыкания перегородок и стыка емкости).

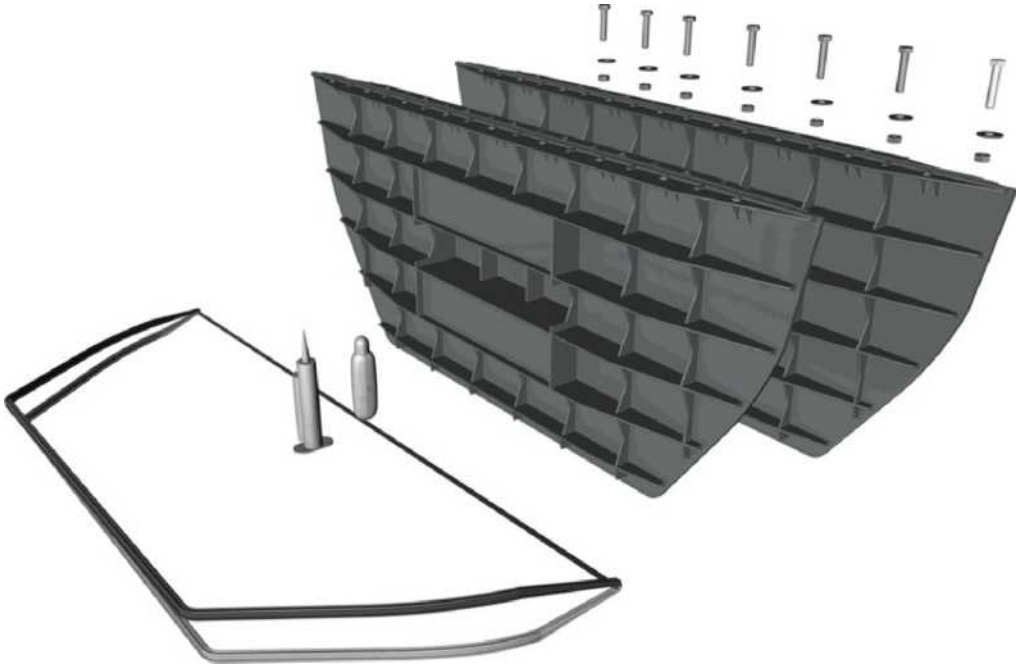

3. Монтаж перегородки

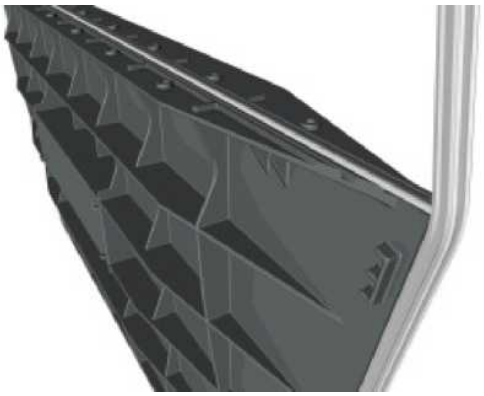

1. Поместите уплотнение на нижнюю часть перегородки. Верхняя часть перегородки меньше, чем нижняя часть. Таким образом, меньшая сторона уплотнения должна быть помещена на верхнюю часть перегородки.

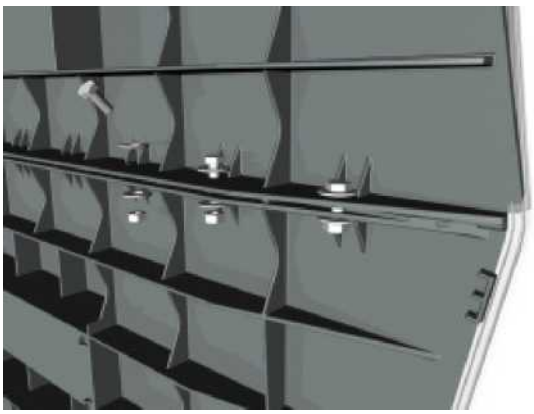

2. Поместите верхнюю часть перегородки над нижней. Соедините половинки винтами. Начать затяжку с крайних винтов, обойдите по одному к середине.

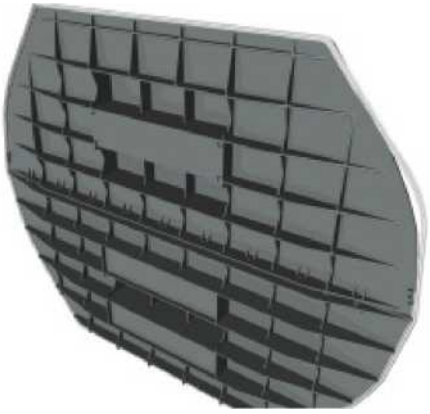

3. Поместите уплотнения по окружности перегородки.

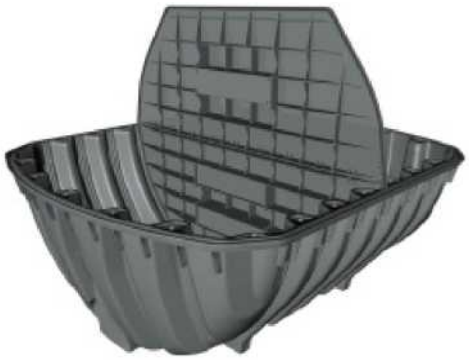

4. Установите перегородку в нижнюю половину корпуса карат. Используйте смазку на нижнюю часть уплотнения перед установкой.

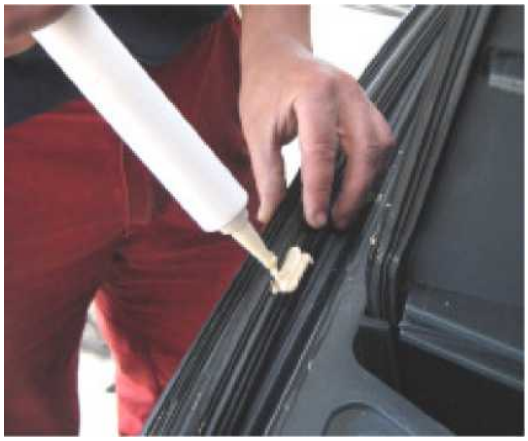

5. Для герметизации стыка между круговым уплотнением бака и уплотнителем перегородки, используйте тубу "Montagefix". Уплотнитель бака должен быть снят в местах расположения перегородки

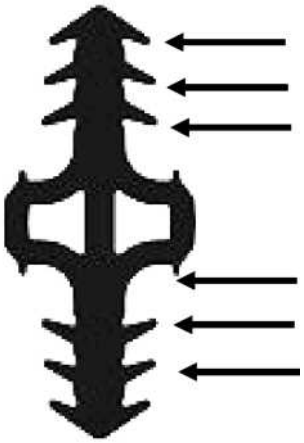

6. Все фаски уплотнительного профиля должны быть заполнены на длину 5 см "Montagefix".

3. Монтаж перегородки

7.Герметик “Montagefix” заложить в пространство между емкостью и уплотнителем перегодки.

8. Также нанести герметик на плоскость бака между уплотнителем и перегородкой.

9.Смазать смазкой боковые части уплотнителя

10. При необходимости, также установите другие перегородки.

11. Закончить сборку емкости используя соответствующую инструкцию

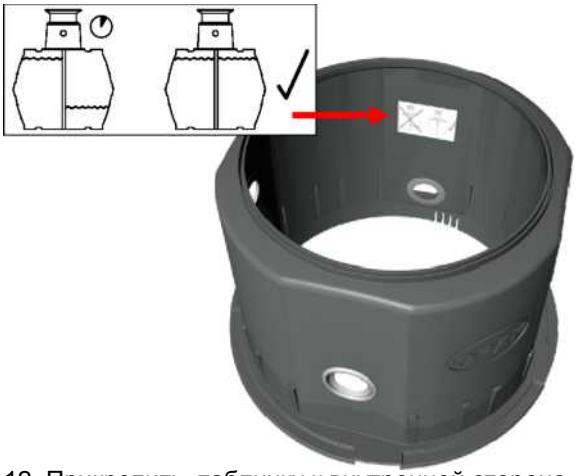

12. Прикрепить табличку к внутренней стороне купола.

4. Технические данные

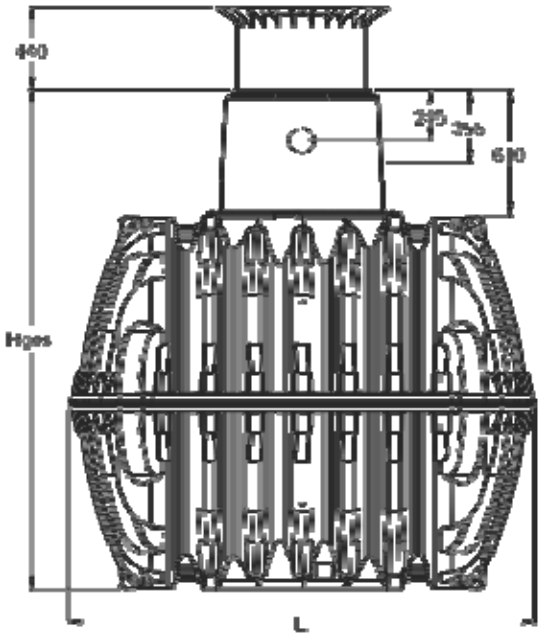

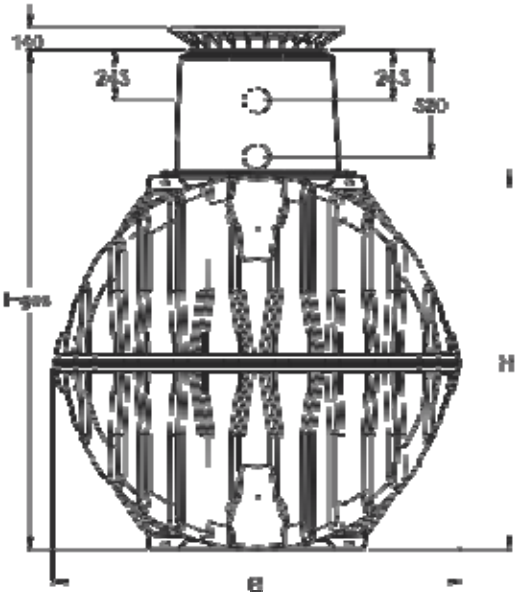

4.1 возможные места установки:

2.700L
3.750L

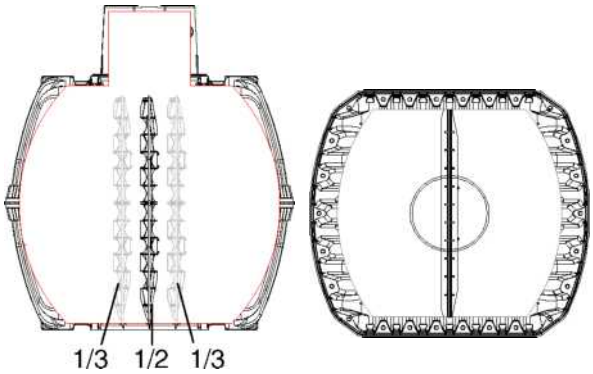

4.800L
6.500L

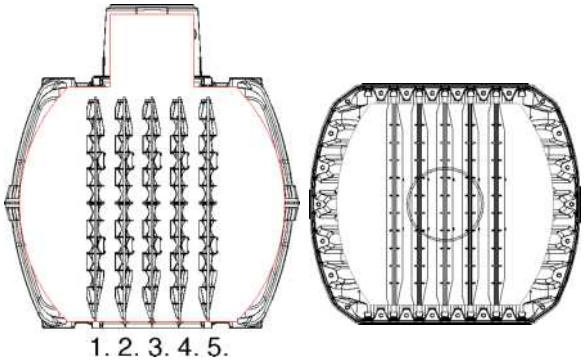

Есть 2 варианта установки перегородок в емкостях 2700 и 3750:

375067	перегородка Carat S	**2.700L**	**1/2**
375077	перегородка Carat S	**2.700L**	**1/3**
375025	перегородка Carat S	**3.750L**	**1/2**
375080	перегородка Carat S	**3.750L**	**1/3**

Установка возможна в любую из позиций (1-5).

375026 перегородка Carat S **4.800L**
375027 перегородка Carat S **6.500L**

5. Примечания

5.1 Установка и заполнение.

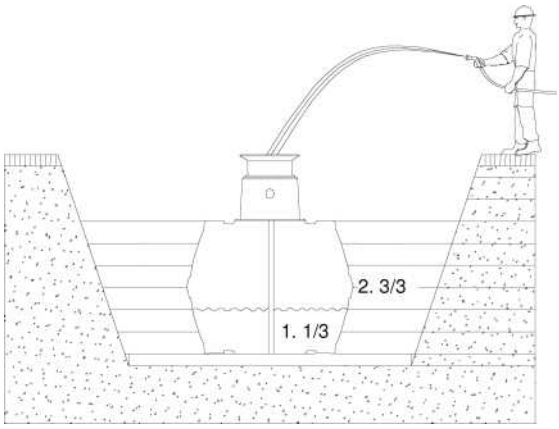

Емкость должна быть установлена в траншею с использованием подходящих устройств.

Чтобы избежать деформаций, заполните бак на 1/3 водой, перед засыпкой. **Убедитесь чтобы все отсеки были заполнены одинаково.**

Засыпку котлована производить гравием фракции 8-16, слоями макс. по 30см и послойным уплотнением. Каждый слой должен быть хорошо уплотнен (ручной трамбовкой). Нужно избегать повреждений бака при трамбовке. Запрещено использование механических машин для уплотнения. Котлован под емкость должен быть не менее чем на 500мм шире с каждой стороны, чем емкость.

Котлован должен быть засыпан полностью перед наполнением емкости водой.

5.2 Опорожнение емкости.
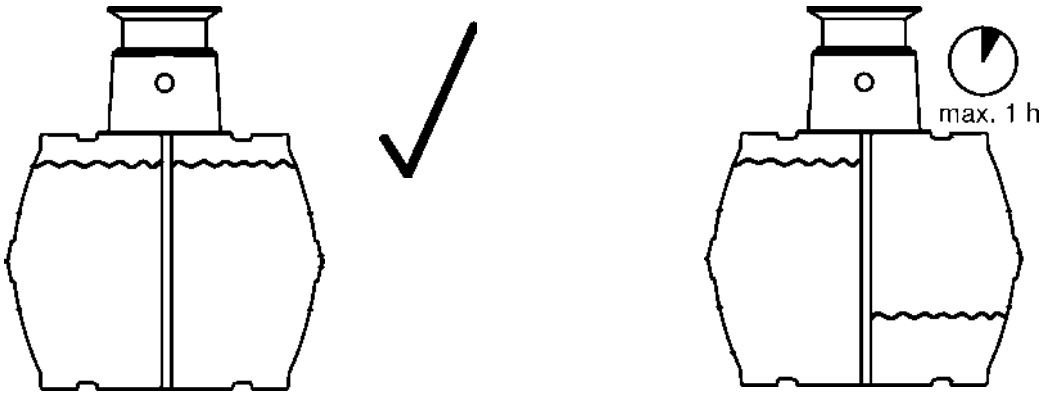
Если емкость опорожняется на длительный период, необходимо откачать все отсеки. Большая разница в уровнях допускается в течение не более 1 часа.